PS2-4000 CS-F16-3

Непотопяема соларна помпа

Преглед на системата

Глава	max. 40 m
Дебит	max. 22 m³/h

Технически данни

Контролер PS2-4000

- Контрол и управление
- Контролни данни за работа на сухо, отдалечен контрол и др.
- Защитен срещу обратен поляритет, претоварване и прегряване
- Вграден MPPT (Maximum Power Point Tracking)
- Integrated Sun Sensor

Мощност	max. 4.0 kW
Входно напрежение	max. 375 V
Optimum Vmp**	> 238 V
Ток на мотора	max. 14 A
Ефективност	max. 98 %
Ок. темп.	-40...50 °C
Защитно стъкло	IP68

Мотор ECDRIVE 4000 CS-F

- Безчетков постояннотоков мотор
- Основни материали, stainless steel: AL/AISI 304

Номинална мощност	4.0 kW
Ефективност	max. 92 %
Скорост на мотора	900...3,300 rpm
Изолационно стръкло	F
Защитно стъкло	IPX4

Накрайник на помпата PE CS-F16-3

- Основни материали
- Опция: защита от работа на сухо
- Centrifugal pump



Помпена единица PU4000 CS-F16-3 (Мотор, Накрайник на помпата)

Температура на водата	max. 70 °C
Всмукателна глава	acc. to COMPASS sizing

Стандарти

CE 2006/42/EC, 2004/108/EC, 2006/95/EC

IEC/EN 61702:1995

Логотата са гарант за притежание на сертификати за цялата продуктова гама. Продуктите се поръчват и доставят с разрешителни, касаещи конкретни пазар.

**Vmp: MPP напрежение при (STC): 1000 W/m² слънчева радиация, 25 °C cell темп.

BERNT LORENTZ GmbH & Co. KG
Siebenstuecken 24, 24558 Henstedt-Ulzburg,
Germany, Tel +49 (0)4193 8806-700, www.lorentz.de

Sun. Water. Life.

Създаден от LORENTZ COMPASS 3.1.0.94
Цялата информация и спецификация са представени добронамерено, възможни са грешки, които могат да бъдат отстранени без предупреждение.Картинките могат да се различават в зависимост от пазарните изисквания.

PS2-4000 CS-F16-3

Непотопяема соларна помпа

Графика на помпата

Vmp* > 238 V

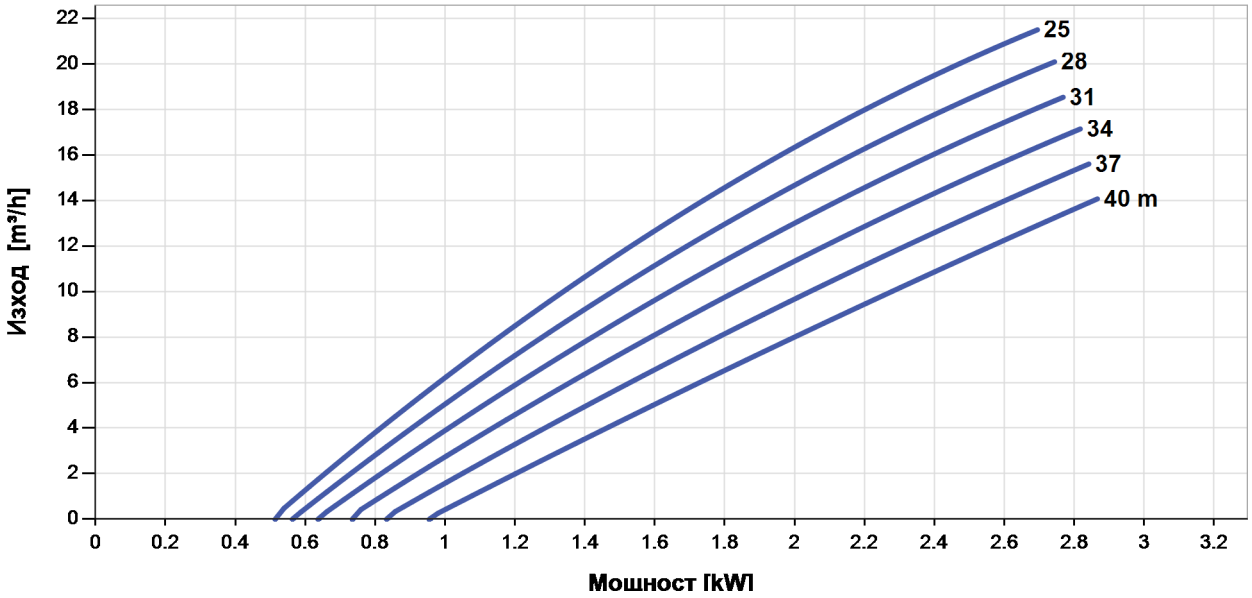

NPSH

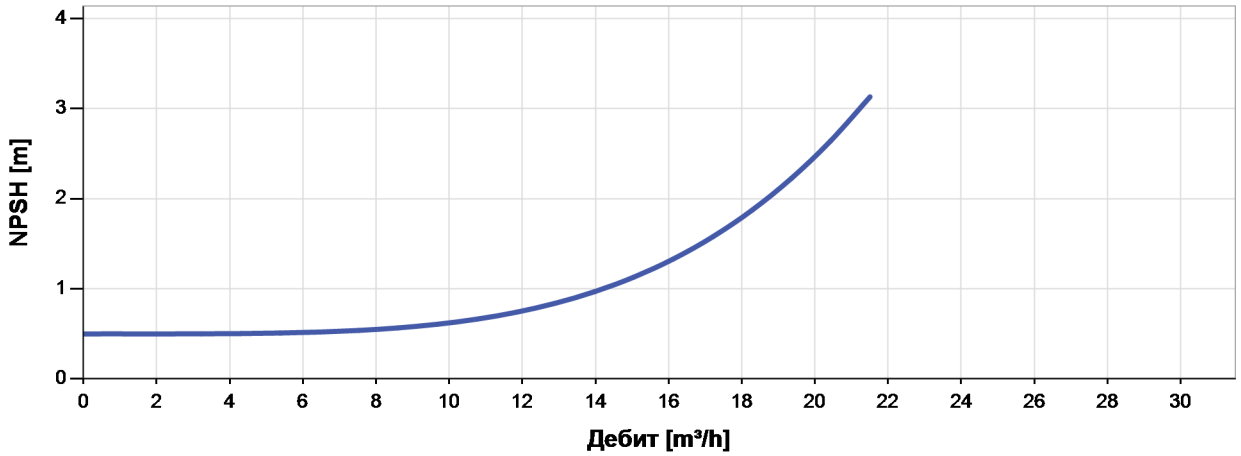

The NPSH (Net Positive Suction Head) is NOT the operating suction head. To calculate the operating suction head please refer to the installation manual.

*Vmp: MPP напрежение при (STC): 1000 W/m² слънчева радиация, 25 °C cell темп.

BERNT LORENTZ GmbH & Co. KG
Siebenstuecken 24, 24558 Henstedt-Ulzburg,
Germany, Tel +49 (0)4193 8806-700, www.lorentz.de

Sun. Water. Life.

Създаден от LORENTZ COMPASS 3.1.0.94
Цялата информация и спецификация са представени добронамерено, възможни са грешки, които могат да бъдат отстранени без предупреждение.Картинките могат да се различават в зависимост от пазарните изисквания.

PS2-4000 CS-F16-3

Непотопяема соларна помпа

Размери и единици

Контролер

H1 = 352 mm
H2 = 333 mm
W1 = 207 mm
W2 = 170 mm
W3 = 164 mm
D1 = 124 mm

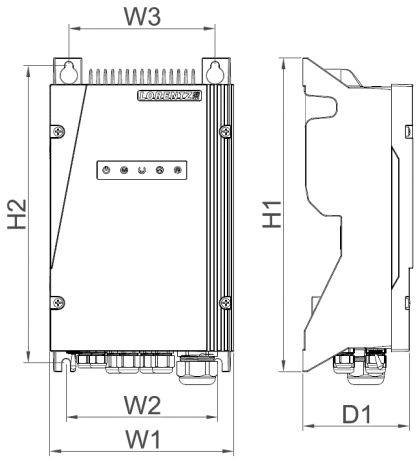

Помпена единица

A = 162 mm
B = 132 mm
C = 286 mm
D = 300 mm
E = 199 mm
F = 130 mm
G = 90 mm
H = 452 mm
I = G1/2"
J = 247 mm
K = 215 mm
L = 50 mm
M = 125 mm
N = 18 mm
O = 35 mm
P = 14 mm

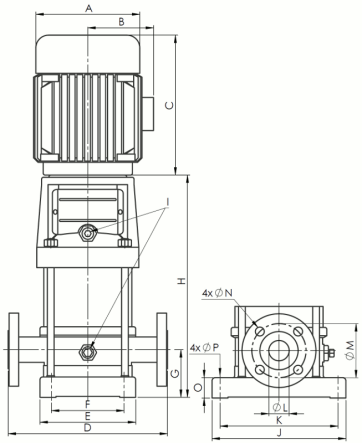

	Общо тегло
Контролер	6.1 kg
Помпена единица	42 kg
Мотор	15 kg
Накрайник на помпата	27 kg

BERNT LORENTZ GmbH & Co. KG
Siebenstuecken 24, 24558 Henstedt-Ulzburg,
Germany, Tel +49 (0)4193 8806-700, www.lorentz.de

Sun. Water. Life.

Създаден от LORENTZ COMPASS 3.1.0.94
Цялата информация и спецификация са представени добронамерено, възможни са грешки, които могат да бъдат отстранени без предупреждение.Картинките могат да се различават в зависимост от пазарните изисквания.